修改记录 REVISIONS				
版本 REV	标记 MARK	事 项 DESCRIPTION	日期 DATE	核 准 APRROVED
V1.0				

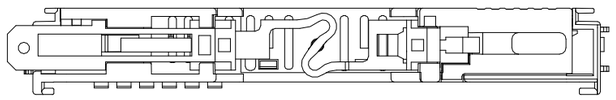

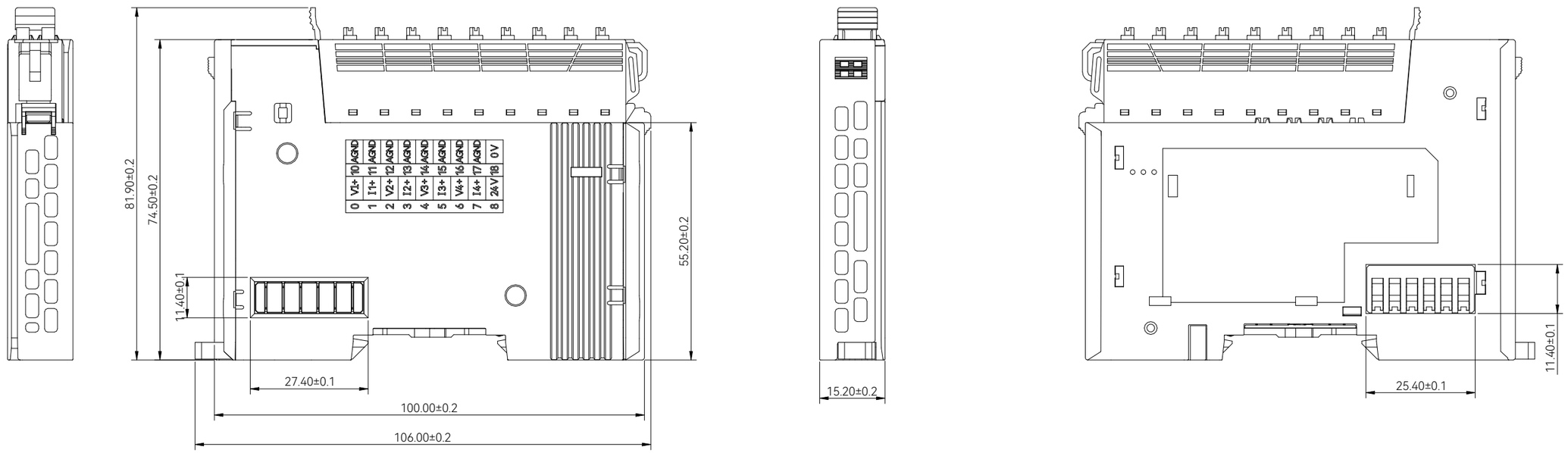

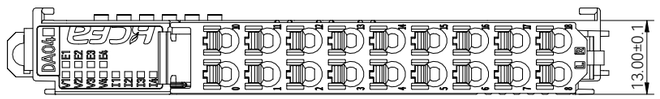

注意事项:

1、未注公差优先选择4级公差

			比例 SCALE	1 : 1	日期 DATE	2023-02-27	零件名称 PART NAME	HCQX-DA04-D4-外形尺寸图
零件材料 RAW MATERIAL	/	N0. 无	单位 UNIT	mm	页码 SHEET	1 / 1	零件图号 PART CODE	HCQX-DA04-D4
体积 VOL	/ cm^3		设计 DESIGNED BY	画图 DRAWN BY	检查 CHECKED BY	核准 APRROVED BY	HCFA 浙江禾川科技股份有限公司 ZHEJIANG HECHUAN TECHNOLOGY CO.,LTD.	
	未注尺寸公差按照国标执行 GB/T 1804-2000-m		张志强	张志强	夏鑫岩	夏鑫岩	禾川图纸，非禾川授权不得转让，流转和借作他用！	

A3(297 x 420)